iカウンター 部品寸法図

光電センサー部
短距離用、長距離用 送光・受光共通

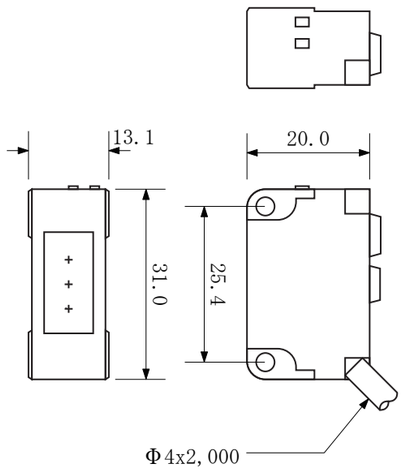

反射板部

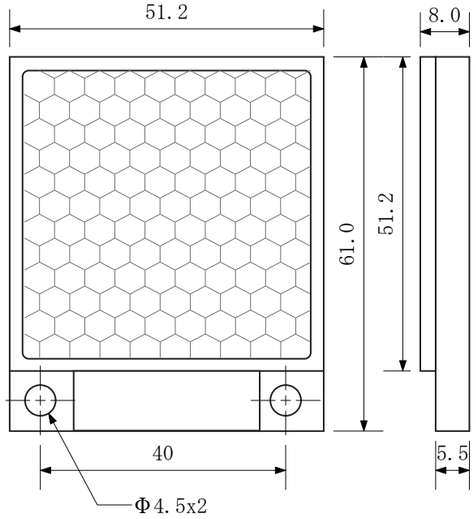

ケース

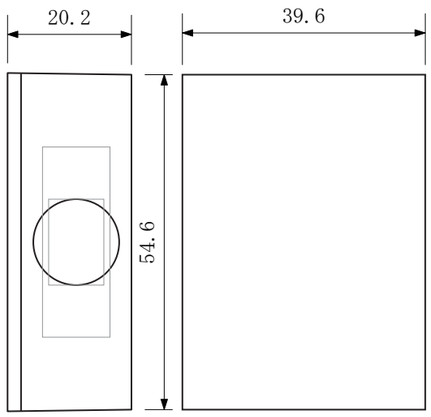

Solo2 光電センサー

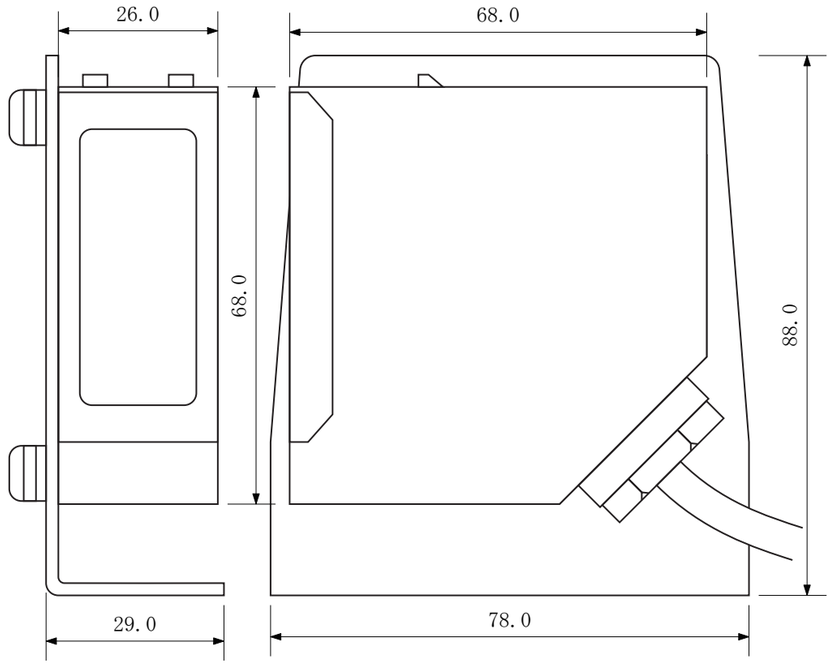

取付金具(L)

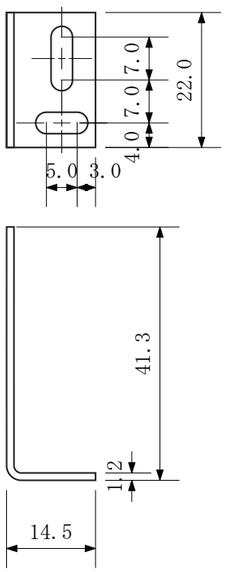

取付金具(P)

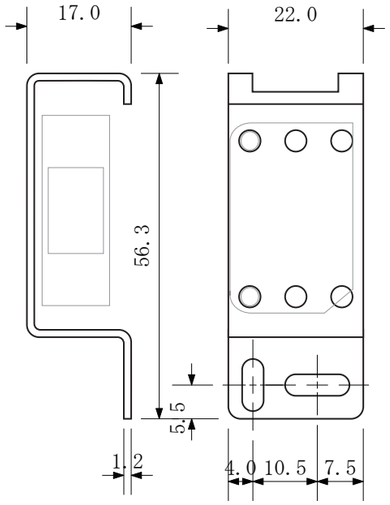

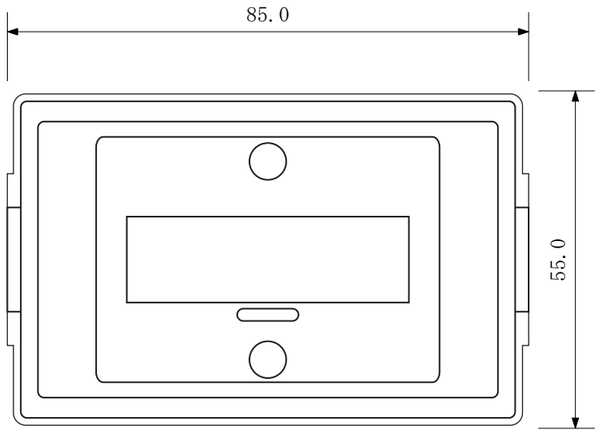

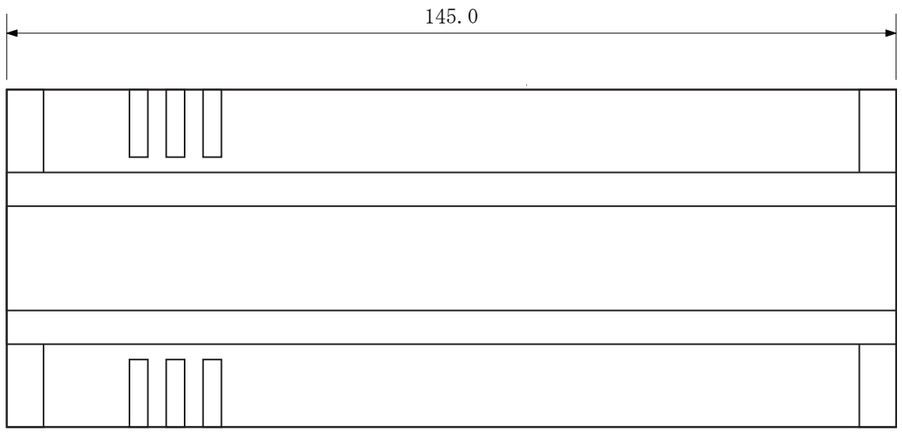

1/1 at A4 sideway
2022.9.1更新
scanmatic.co.jp